HIHD854MM

Keittotaso liesituulettimella

Yleiskuvaus

Väri: Mattamusta

A

5 vuoden takuu

Rakenne ja suorituskyky

- 4 induktiokeittoaluetta edessä vasemmalla: Ø 19×22 cm, 2,3/3,5 kW, edessä oikealla: Ø 19×22 cm, 2,3/3,7 kW, takana vasemmalla: Ø 19×22 cm, 2,3/3,5 kW, takana oikealla: Ø 19×22 cm, 2,3/3,7 kW
- Imuteho max.: 449 m³/t
- Max kapasiteetti poistoilman kierrätyskäytössä: 491 m³/t
- Imuteho asetuksella 1: 214 m³/t
- Imuteho asetuksella 2: 328 m³/t
- Imuteho asetuksella 3: 399 m³/t
- Tehostetun ilmavirran asento (PowerBoost 2) - hormiinliitäntä: 617 m³/t
- Tehostetun ilmavirran asento (PowerBoost 2) - aktiivihiilisuodatin: 575 m³/t
- Moottorien lukumäärä: 2
- PowerBoost
- Rasvasuodatin: Rasvasuodatin ruostumatonta terästä

Käyttö ja joustavuus

- PowerBoost-toimintojen lukumäärä: 1
- Tehotasojen määrä: 5
- Tuuletustehojen lukumäärä: 5
- Asennustarvike kiertoilma-asennukseen: 0
- Hiilisuodatin (ostetaan erikseen): 0

Vuorovaikutus ja hallinta

- Elektroninen
- Toimintojen ohjaus: Touch Control
- Ajastin
- Suodattimen vaihdon merkkivalo

Muotoilu ja integraatio

- EasyInstall
- Asennusaukon koko min-max (KxLxS): 49-52,4 × 78-78,2 × 19,9 cm

Turvallisuus ja huolto

- Pestävä rasvasuodatin
- EasyRepair
- Ylikuumenemissuoja

Tekniset tiedot

- Energialuokka: A
- Rasvasuodatuksen erotusasteen luokka: A
- Virtausdynaamisen hyötysuhteen luokka: A
- Kulutus valmiustilassa: 0,48 W
- Liitäntäteho: 7200 W
- Äänitaso max: 60 dB(A)re 1 pW

Mitat

- Tuotteen mitat (KxLxS): 19,6 × 83,4 × 52,2 cm
- Nettopaino: 24,3 kg

ASKO
Puhelin: 09 503 301
kodinkoneet@gorenjegroup.com - www.askofinland.fi

ASKO
Inspired by Scandinavia

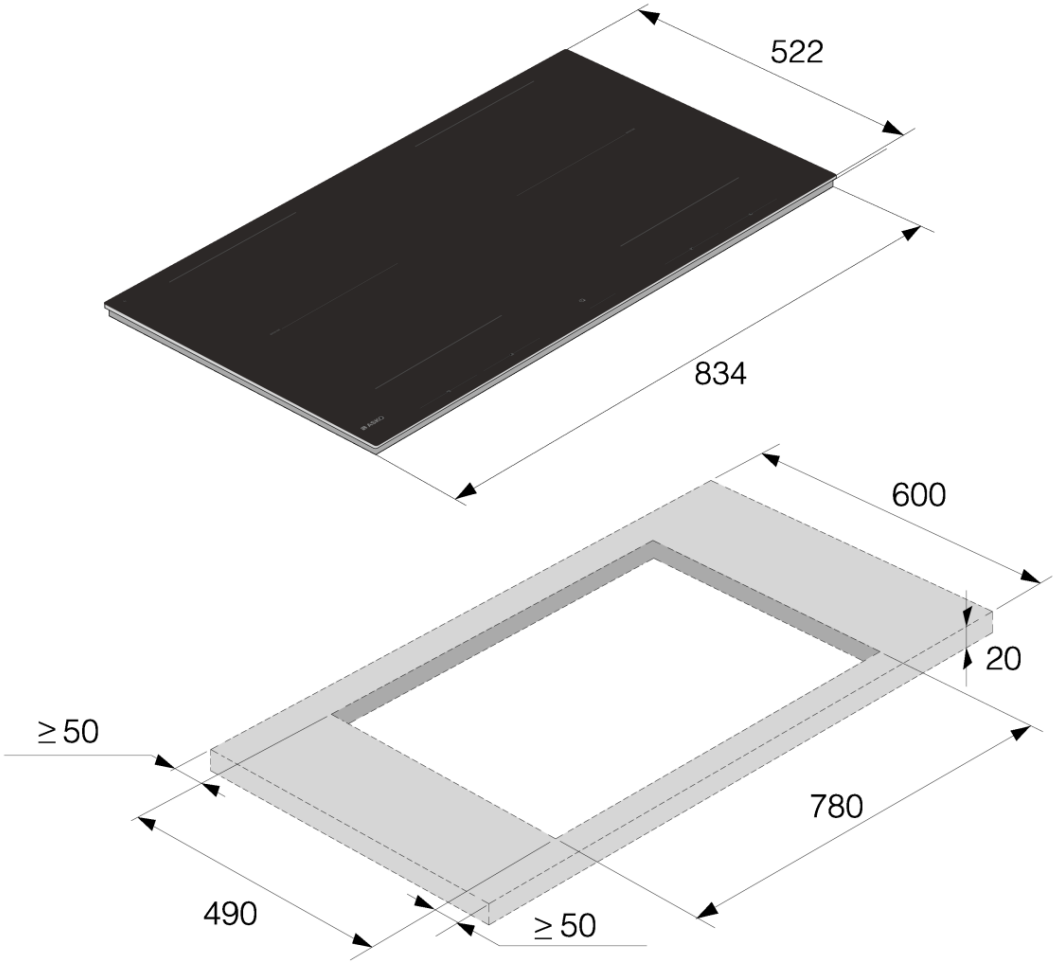

ASKO
Puhelin: 09 503 301
kodinkoneet@gorenjegroup.com - www.askofinland.fi

ASKO
Inspired by Scandinavia