W6124X.W/2

Lave-linge Style 12 kg 1400 tours/min Dosage automatique

Description générale

Type produit: Lave-linge frontal
Type d'installation: Pose libre
Capacité: 12 kg
Vitesse d'essorage: 1400 tr/min.
26 programmes
Classe énergétique: A+++
Couleur: Blanc

Nos emballages peuvent faire l'objet d'une consigne de tri

8,3 /10 INDICE DE RÉPARABILITÉ

CALCUL DE L'INDICE DE RÉPARABILITÉ

Programmes, options et modes

- Coton
- Synthétiques
- Laine et lavage à la main
- Universel
- Noir
- Linge de lit
- Durée programmée
- Auto
- Rapide
- Très sale
- Rinçage
- Essorage
- Vidange
- Linge délicat et soie
- Nettoyage du tambour
- Jeans
- Chemises
- Hygiène
- Rapide Quick Pro 59 min
- Anti allergie coton
- Anti allergie synthétique
- Lavage Sport
- Imperméabilisation
- Antitache
- Rafraîchissement vapeur
- Eco 40–60 °C

Options additionnelles

- Réglage de l'essorage: Réduction de la vitesse d'essorage
- Rinçage supplémentaire
- Lavage intensif
- Niveau d'eau plus élevé
- Prélavage
- Antifroissage

Modes

- Normal, ECO, Mode allergie, Rapide, Mode intensif, Mode Nuit

Construction et performance

- Système de suspension Quattro anti vibration
- Joint du hublot: Joint sans caoutchouc pour plus d'hygiène
- Tambour et cuve inox
- Tambour Active Drum
- Puissance de la résistance: 2000 W
- Capacité variable automatique
- Capteur de niveau d'eau
- Volume du tambour: 80 l
- Volume tambour: 2,8 cu ft
- Moteur à induction
- Dosage automatique lessive: Dosage automatique lessive
- Système Pro Wash permet un excellent résultat et une dilution optimale de la lessive

Usage et flexibilité

- Porte facile à fermer

ASKO
Inspired by Scandinavia

- Compartiment pour détergent liquide avec cloison
- Nettoyage automatique du compartiment pour détergent
- Réglage température: Froid-90°C
- Diamètre du hublot panoramique: 31 cm
- Angle d'ouverture du hublot: 110 °
- Éclairage intérieur du tambour: Oui
- Assistance au dosage

Bandeau de commandes

- Départ différé: 1 à 24 heures
- Indication temps restant
- Affichage: Écran LCD haute définition
- 26 programmes

Design et installation

- Sens d'ouverture de la porte: Charnières à gauche
- Pieds réglables: 10 mm
- Installation possible en colonne avec le sèche-linge ASKO
- Connecteur d'arrivée d'eau 3/4
- Chargement: Frontal

Sécurité et entretien

- Aubes amovibles
- Socle en acier étanche
- Pression maximum arrivée d'eau
- Tuyau PEX pour arrivée d'eau
- Pompe de vidange antiblocage
- Protection antidébordement
- Ouverture urgence du hoblot
- Sécurité enfants - verrouillage des commandes (CDP)
- Système de contrôle de la stabilité (SCS)
- Capacité vidange: 20 l/min
- Sécurité surchauffe
- Protection électronique et thermique contre la surchauffe du moteur

- Code EAN: 3838782461613
- Code produit: 737552

Données techniques

- Teneur en eau après essorage (en %): 48 %
- Puissance de la résistance: 2000 W
- Volume du tambour: 80 l
- Connecteur d'arrivée d'eau 3/4
- Contre poids: Contre poids en fonte
- Contre poids: 20,1 kg
- Niveau sonore: 72 dB(A)re 1 pW
- Niveau sonore au lavage: 53 dB(A)re 1 pW
- Consommation d'énergie par cycle: 1,61 kWh
- Consommation annuelle d'eau: 13326 l
- Consommation d'eau: 68 l
- Consommation d'électricité en mode "laissé sur Marche": 0,7 W
- Mode Eco: 0,3 W
- Classe énergétique: A+++
- Puissance de raccordement: 2200 W
- Nombre de paliers: 1
- Intensité (A): 10 A
- Fréquence: 50 Hz
- Poids net: 93 kg
- Fabricant certifié ISO 14001

Dimensions

- Dimensions (HxLxP): 85 × 59,5 × 70 cm
- Pieds réglables: 10 mm
- Profondeur avec porte ouverte: 1057 mm
- Longueur du câble de raccordement: 2,1 m
- Longueur du tuyau d'alimentation: 150 cm
- Longueur de l'évacuation: 160 cm

Information logistique

- Dimensions du produit emballé (HxLxP): 92 × 64 × 77,6 cm
- Poids brut: 96,4 kg
- Code produit: 737552

- Code EAN: 3838782461613

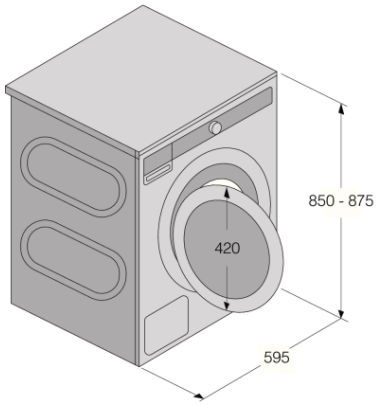

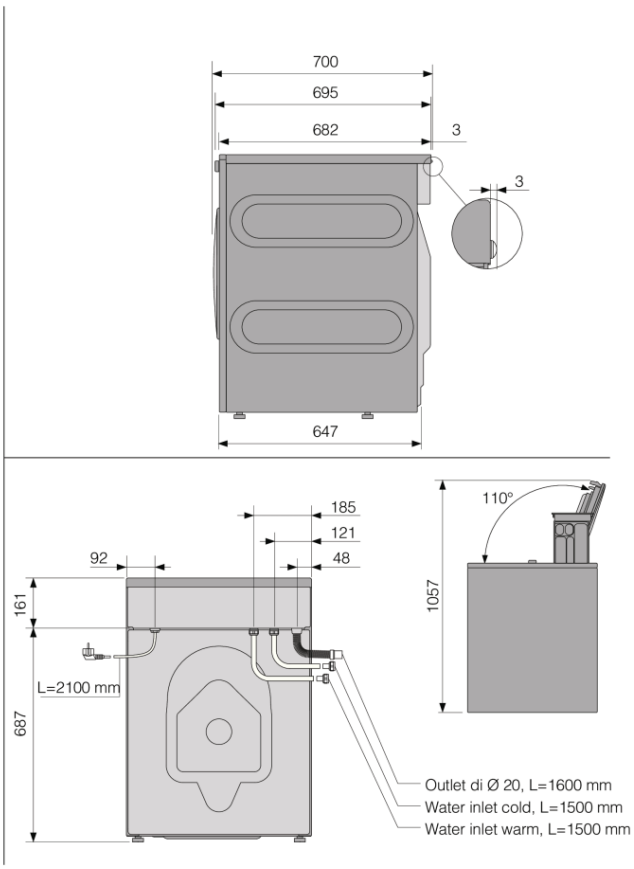

Washing Machine/WM-85