OCS8478G

Four vapeur combiné 45 cm

Type d'installation: Encastrable
Gamme: ELEMENTS
Couleur: Noir
Dimensions (HxLxP): 45,5 × 59,5 × 54,6 cm
Écran couleur TFT rétro-éclairé tactile et interactif, 5 Air Flow (ASKO) BW, Générateur de vapeur externe combiné au système cyclonique, Oven volume 50L (ASKO) BW, Aqua Clean (ASKO) BW, Nettoyage vapeur, Level of telescopic guide 2 (ASKO) BW, Fonction cuisson vapeur aux degrés près, Rôtissage automatique, Defrosting (ASKO) BW, ECO program (ASKO) BW

Nos emballages peuvent faire l'objet d'une consigne de tri

Écran couleur TFT rétro-éclairé tactile et interactif

Générateur de vapeur externe combiné au système cyclonique

Nettoyage vapeur

Fonction cuisson vapeur aux degrés près

Rôtissage automatique

Construction et performance

- Température maximale: 230 °C
- Sonde culinaire
- Système cyclonique vapeur fine

Usage et flexibilité

- Eclairage du four: Double éclairage
- Réservoir d'eau: 1,3 l
- Volume utile: 50 l
- Visibilité parfaite - OpenView
- Rails télescopiques 100% extensibles et amovibles
- Glissières télescopiques totalement extensibles avec butée, sur 2 niveaux
- Nombre de lèchefrite: 7
- Grille
- 2 plats à vapeur non perforés
- Bac gastronorme perforé
- Plaque à pâtisserie
- Bac gastronorme perforé
- 1 plateau à vapeur perforé tiers de longueur

Bandeau de commandes

- Ecran couleur
- Ecran tactile
- Écran couleur TFT rétro-éclairé tactile et interactif

Programmes, options et modes

- Nombre de fonctions: 25
- Nombre de programmes: 160
- Sole
- Voûte
- Convection naturelle
- Gril simple
- Double gril
- Gril ventilé
- Chaleur tournante
- ECO Chaleur tournante
- Sole ventilée
- Sole ventilée
- Vapeur intense
- Vapeur moyenne
- Vapeur faible
- Cuisson à la vapeur

ASKO
Inspired by Scandinavia

- Cuisson vapeur au degré près
- Décongélation
- Chauffe assiettes
- Maintien au chaud
- Préchauffage rapide
- Cuisson par étapes
- Rôtissage automatique

Design et installation

- Matériau de la porte: Verre
- Couleur: Noir
- Vitre de la porte recouverte d'un filtre gris
- Cadre du four monobloc
- Pieds réglables: 4
- Dimensions d'encastrement (HxLxP): 45 × 56 × 55 cm

Sécurité et entretien

- Système de refroidissement avec ventilation prolongée
- Ouverture douce et fermeture amortie
- Vitre démontable
- Nettoyage hydrolyse
- Nettoyage vapeur
- Cuisson vapeur au degré près
- Détartrage

- Code EAN: 3838942072918
- Code produit: 507874

Données techniques

- Classe énergétique: A+
- Consommation d'énergie (convection naturelle): 0,82 kWh
- Consommation d'énergie (chaleur tournante / pulsée): 0,62 kWh
- Convection naturelle: 0,82 kWh
- Puissance de raccordement: 2900 W
- Fréquence: 50 Hz

Dimensions

- Dimensions (HxLxP): 45,5 × 59,5 × 54,6 cm
- Poids net: 40,1 kg

Information logistique

- Dimensions du produit emballé (HxLxP): 55 × 66 × 70 cm
- Poids brut: 44,8 kg
- Code produit: 507874
- Code EAN: 3838942072918

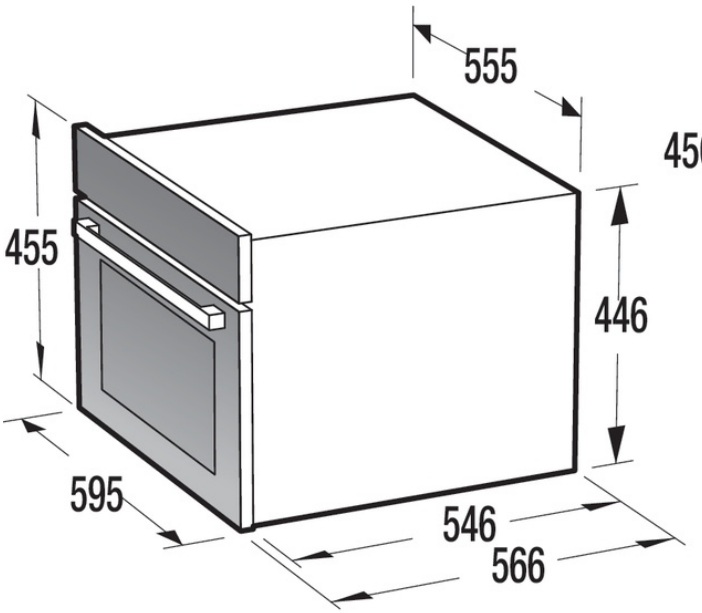

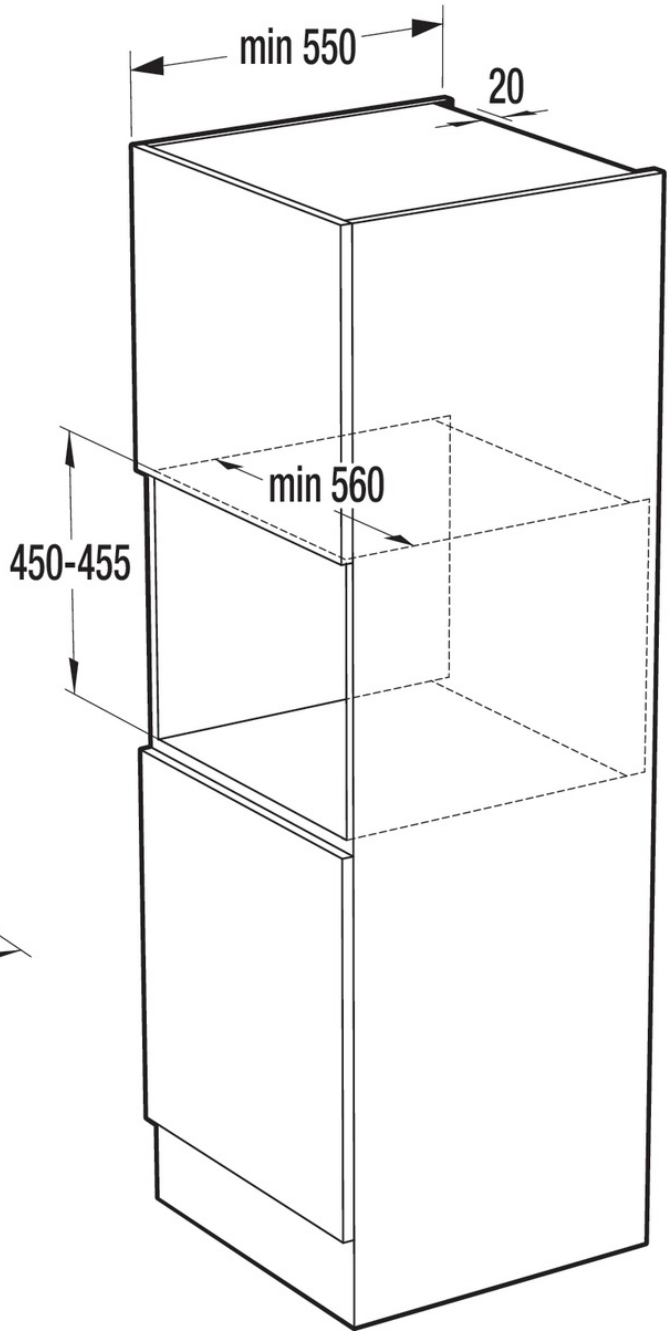

ASKO
Inspired by Scandinavia